Экз. №

Российская Федерация

ООО «Инженерная фирма «Стройпроект»

Свидетельство № СРО-П-081-4345054438-00869-3 от «23» ноября 2016 г.

610035, г. Киров, ул. Воровского,78а

Телефон, Факс: (8332) 63-30-33, 57-20-57

Эл. почта Fregat@VodProekt.Kirov.ru

Заказчик - ООО фирма «СТЭН»

Многоквартирный жилой дом в слободе Лосево, 13 Нововятского района г. Кирова

Рабочая документация

НАРУЖНЫЕ СЕТИ ВОДОСНАБЖЕНИЯ И КАНАЛИЗАЦИИ

ОСНОВНОЙ КОМПЛЕКТ РАБОЧИХ ЧЕРТЕЖЕЙ

С-18-016-НВК

Изм.	№док	Подпись	Дата

2018г.

Российская Федерация

ООО «Инженерная фирма «Стройпроект»

Свидетельство № СРО-П-081-4345054438-00869-3 от «23» августа 2016 г.

610035, г. Киров, ул. Воровского,78а
Телефон, Факс: (8332) 63-30-33, 57-20-57
Эл. почта Fregat@VodProekt.Kirov.ru

Многоквартирный жилой дом в слободе Лосево, 13
Нововятского района г. Кирова

РАБОЧАЯ ДОКУМЕНТАЦИЯ

НАРУЖНЫЕ СЕТИ ВОДОСНАБЖЕНИЯ И КАНАЛИЗАЦИИ

ОСНОВНОЙ КОМПЛЕКТ РАБОЧИХ ЧЕРТЕЖЕЙ

С-18-016-НВК

Директор _____**Кириленков А.П.**

Главный инженер проекта _____**Окатьева С.А.**

Изм.	№док	Подпись	Дата

2018г.

?ТЕЖАМ ВОДОПРОВОДА И КАНАЛИЗАЦИИ

	Расчётный расход воды			Примечания
	$м^3$/сут.	$м^3$/ч	л/с	
	10,44	1,19	0,89	
	10,44	1,19	2,49	
			13,84	
	216,0	72,0	20,0	

документации:

к инженерным сетям (водопровод,

ствуют абсолютной отметки 143,800. 10-ти этажное
объем 17285.60 $м^3$ и степень огнестойкости II. Класс

ода и канализации должно производиться в
П12-04-2002 "Техника безопасности в
Организация, производство и приёмка

ета площадки проектируемого жилого здания

-растительный слой в пределах площадки проектируемого
онизан корневой системой травянистой растительности.

красно-коричневая, комковатая.
ы скважинами с глубины 0,2 м и прослежены до глубины

ия (элювий аргиллитов), ненабухающая (esw <0,04),
05-0,10 м голубовато-серая, с включением до 50 % щебня

0,6-1,3 м и прослежена до глубины 3,8-5,1 м. Мощность

аргиллитов), ненабухающая (esw <0,04), красно-коричневая,
то-серая, трещиноватая, с включением до 20 % щебня
ве слоя с прослоями до 0,1-0,2 м супеси твердой,

3,8-5,1 м и прослежена до глубины 15,0-17,0 м. Вскрытая

2017 г.) подземные воды до глубины бурения скважин
сканий условий для образования верховодки не выявлено.
установлено, что коррозионная агрессивность грунтов,
ению к углеродистой стали высокая.
ий грунты, залегающие выше уровня грунтовых вод,
етонным конструкциям.
, ИГЭ-3 на площадке строительства - слабопучинистые,

огласно отчета по инженерным изысканиям составляет для

2017 г.) подземные воды до глубины бурения скважин
сканий условий для образования верховодки не выявлено.

етки существующих сетей.
от точки врезки (заменяемый существующий
смотрены из напорных полиэтиленовых труб с
1 ПЭ100 SDR17 - 63х3,8.
использования песчаной засыпки.
лиэтиленовых труб следует выполнять
ж трубопроводов систем водоснабжения и

к в монтажных условиях производить на
ацию основных процессов сварки и
ческого процесса (СП 40-102-2000 п.7.3.4,

-х этажного здания со строительным объёмом равным
тушение составляет 20 л/сек. Источником наружного
ирных гидранта, установленных у жилых домов слобода
ы расположены не более 200 м от проектируемого жилого
ов, а также по направлению движения к ним, должны быть
емные со светильником или плоские, выполненные с
ойких к воздействию атмосферных осадков и солнечной

радиации). На них должны быть четко нанесены цифры, указывающие расстояние до водоисточника.

Проектируемые наружные сети водоотведения К1 предусмотрены из двухслойных гофрированных полипропиленовых труб «Прагма» DN/ID 200 по ТУ 2248-001-96467180-2008. На проектируемой канализационной сети предусмотрены колодцы из железобетонных сборных колец +Ф 1000 мм, конструкции которых приняты согласно ТУ 5855-001-71197093-04 «Изделия железобетонные для колодцев и камер инженерных сетей».

Трубопроводы наружной хозяйственно-бытовой канализации К1, проложенные на глубине менее нормативной минимальной глубины заложения лотка трубопровода, теплоизолируются скорлупами пенополиуретановыми ППУ с покрытием фольгоизолом (ООО Теплострой) по ТУ 576800166222498-2012, толщиной δ = 40 мм и прокладываются в футляре из полиэтиленовых труб ПНД ПЭ 100 SDR17 560х33,2 по ГОСТ 18599-2001.

Для колодца 1, проложенного на глубине менее нормативной минимальной глубины заложения лотка трубопровода, предусматривается утепление колодца (изоляция наружных стенок колодца (снаружи) и перекрытия колодца (внутри)). Наружные стенки колодца теплоизолируются изоляцией K-FLEX IGO по ТУ 2535-001-75218277-05, толщиной δ = 25 мм. Покровный слой - покровный материал Энергопак ТК самокл. Перекрытие внутри колодца теплоизолируются изоляцией K-FLEX ST толщиной δ = 25 мм. Покровный слой - Рулон K-Flex IN CLAD blac.

Отвод дождевых и талых вод с кровли здания осуществляется по наружным водостокам на рельеф, согласно задания на проектирование.

ВЕДОМОСТЬ ССЫЛОЧНЫХ И ПРИЛАГАЕМЫХ ДОКУМЕНТОВ

Обозначение	Наименование	Примечание
	Ссылочные документы	
СП 40-102-2000	Проектирование и монтаж трубопроводов систем	
	водоснабжения и канализации из полимерных труб	
СП 31.13330.2012 (СНиП 2.04.02-84*)	Водоснабжение. Наружные сети и сооружения.	
СП 8.13330.2009	Источники наружного противопожарного водоснабжения.	
СП 32.13330.2012 (СНиП 2.04.03-85)	Канализация. Наружные сети и сооружения.	
СНиП 3.05.04-85	Наружные сети и сооружения водопровода и канализации.	
Серия 3.001.1-3	Упоры бетонные	
Серия 3.008.9-6/86	Подземные безнапорные трубопроводы из	
	асбестоцементных, керамических, пластмассовых и	
	чугунных труб	
Серия 4.900-9	Детали и узлы трубопроводов из пластмассовых труб	
	для систем водоснабжения и канализации	
ТП 901-09-11.84	Колодцы водопроводные.	
ТП 902-09-22.84	Колодцы канализационные.	
ТУ 5855-001-71197093-04	Изделия ж/б для колодцев и камер инженерных сетей.	
ТУ 2248-001-96467180-2008	Трубы гофрированные двухслойные из полипропилена блоксополимера (PP-B) для систем наружной канализации.	
ГОСТ 18599-2001	Трубы напорные полиэтиленовые	
	Прилагаемые документы	
С-18-016-НВК.С	Спецификация оборудования, изделий и материалов	на 3 листах

Изм.	Кол.уч.	лист	№док.	подпись	дата	С-18-016-НВК		
						Многоквартирный жилой дом в слободе Лосево, 13 Нововятского района г. Кирова		
							Стадия	Лист	Листов
Проверил		Кропотов			03.19		Р	1	7
Разработал		Сураев			03.19				
Нач.отдела		Кириленков			12.18	Общие данные (начало).	ООО "Инженерная фирма Стройпроект"		
Н.контр.		Окатьева			03.19				

формат А2

ВЕДОМОСТЬ ОСНОВНЫХ КОМПЛЕКТОВ ГРАФИЧЕСКОЙ ЧАСТИ РАБОЧЕЙ ДОКУМЕНТАЦИИ

Обозначение	Наименование	Примечание
С-17-056 - ГП	Генеральный план	
С-17-056 - АР	Архитектурные решения	
С-17-056 - КР	Конструктивные решения	
С-17-056 - ОВ	Отопление и вентиляция	
С-17-056 - ТМ	Тепломеханическая часть ИТП	
С-17-056 - ЭР	Внутреннее электроснабжения	
С-17-056 - СС	Внутреннее сети связи	
С-17-056 - ПС	Пожарная сигнализация, оповещение о пожаре, дымоудаление.	
С-17-056 - АТМ	Автоматизация ИТП	
С-17-056 - ВК	Водоснабжение и канализация	
С-17-056 - АВК	Автоматизация внутренних сетей водоснабжения	
С-17-056 - ТС	Тепловые сети	
С-17-056 - СТС	Строительная часть тепловых сетей	
С-17-056 - НВК	Наружные сети водоснабжения и канализации	
С-17-056 - ЭС	Наружное электроснабжение	
С-17-056 - НСС	Наружные сети связи	
С-17-056 - ПОС	Стройгенплан	

ВЕДОМОСТЬ РАБОЧИХ ЧЕРТЕЖЕЙ ОСНОВНОГО КОМПЛЕТКА "НВК"

Лист	Наименование	Примечание
1	Общие данные (начало).	
2	Общие данные (окончание).	
3	План наружных сетей водоснабжения и канализации. План М1:500.	
4	Профиль наружной сети водопровода В1	
5	Профиль наружной самотечной канализации К1.	
6	Таблица привязки канализационных колодцев К1.	
7	Узел №1	

Технические решения, принятые в документации проекта, соответствуют привилам и стандартам безопасности, строительным, противопожарным, санитарным, экологическим нормам, правилам и стандартам, действующим на территории Российской Федерации.

ГЛАВНЫЙ ИНЖЕНЕР ПРОЕКТА (Окатьева С.А.)

ОСНОВНЫЕ ПОКАЗАТЕЛИ ПО ЧЕРТЕЖАМ В

Наименование системы	
	$м^3/с$
Хозяйственно-питьевой водопровод В1	10,4
Хозяйственно-бытовая канализация К1	10,4
Внутренний водосток	
Наружное пожаротушение	216

Общие данные.

Основание для разработки раздела НВК рабочей документаці
-задание на проектирование;
-генплан данного объекта;
- ТУ № 189 от 28 ноября 2017г. на подключение к инженерн
канализация);

Относительная отметка +0,000 здания соответствуют абсо
односекционное жилое здание имеет строительный объем 1728
конструктивной пожарной опасности - С0.

Строительство всех инженерных сетей водопровода и канал
соответствии с положениями СНиП 12-03-2001 и СНиП12-04-200
строительстве", СНиП 3.05.04-85, СНиП 3.05.03-85 " Организац
работ".

По материалам инженерно - геологического отчета площад
и трасс трубопроводов следующие:

Почвенно-растительный слой (b IV) - Почвенно-раститель
строительства здания отмечен повсеместно. Пронизан кор
Залегает с поверхности до глубины 0,2 м.

ИГЭ-1 (ed II-IV) - Глина легкая, полутвердая, красно-кори

Грунты ИГЭ-1 отмечены повсеместно. Вскрыты скважина
0,6-1,3 м. Мощность составляет 0,4-1,1 м.

ИГЭ-2 (e II-IV) - Глина легкая, твердая (элювий
красно-коричневая, линзовидными прослоями до 0,05-0,10 м го
аргиллита очень низкой прочности.

Вскрыта скважинами повсеместно с глубины 0,6-1,3 м
составляет 3,1-3,8 м.

ИГЭ-3 (e II) - Глина легкая, твердая (элювий аргиллитов),
линзовидными прослоями до 0,05-0,10 м голубовато-серая,
аргиллита очень низкой прочности, в подошве слоя
зеленовато-коричневой.

Вскрыта скважинами повсеместно с глубины 3,8-5,1 м и
мощность составляет 9,9-12,1 м.

На период проведения изысканий (февраль 2017 г.) п
(15,0-17,0 м) не вскрыты. На период проведения изысканий услов

В результате проведенных исследований установлено
распространенных на участке изысканий, по отношению к угле

По результатам лабораторных исследований грунты,
неагрессивны по отношению к бетонным и железобетонным конс

По степени морозоопасности грунты ИГЭ-1, ИГЭ-3 на
ИГЭ-2 - среднепучинистые.

Нормативная глубина сезонного промерзания согласно отче
суглинков и глин - 162 см.

На период проведения изысканий (февраль 2017 г.) п
(15,0-17,0 м) не вскрыты. На период проведения изысканий услов

До начала производства работ уточнить отметки существ

Проектируемые наружные водопроводные сети от точки
колодец 1) до проектируемого жилого дома предусмотрены из
защитным покрытием "ПРОТЕКТ" по ГОСТ 18599-2001 ПЭ100 SDR

Трубы Протект прокладывают в траншее без использован

Производство работ по прокладке сетей из полиэтиленовы
согласно СП 40-102-2000 "Проектирование и монтаж трубопров
канализации из полимерных материалов".

Сварку водопроводных полиэтиленовых труб встык в монтажн
сварочных установках, обеспечивающих автоматизацию основн
компьютерный контроль с регистрацией технологического проц
п.7.3.6).

Согласно п.5.2 СП 8.13130.2009 для жилого 4-х этажного
10538,65 м2 расход воды на наружное пожаротушение со
пожаротушения служат два существующих пожарных гидра
Лосево, 9, слобода Лосево, 12: Пожарные гидранты расположен
дома по дорогам с твердым покрытиям. У гидрантов, а также
установлены соответствующие указатели (объемные со
использованием светоотражающих покрытий, стойких к воз

м) Технико-экономические показатели проектируемых объектов капитального строительства.

№ п/п	Наименование показателей		Ед. изм.	По разработанному проекту
1	2		3	4
1	*Количество этажей*		*Шт.*	*5*
2	*Этажность*		*Шт.*	*4*
3	*Количество секций*		*секция*	*2*
4	*Количество квартир, в том числе*		*ед.*	*28*
	в том числе :	*Однокомнатные квартиры*	*ед.*	*4*
		Двухкомнатные квартиры	*ед.*	*8*
		Трехкомнатные квартиры	*ед.*	*12*
		Четырехкомнатные квартиры	*ед.*	*4*
5	*Строительный объем здания*		*$м^3$*	*10538,65*
	В том числе : выше отметки 0.000		*$м^3$*	*8895,3*
	ниже отметки 0.000		*$м^3$*	*1643,35*
6	*Площадь застройки здания*		*$м^2$*	*700,80*
7	*Общая площадь квартир жилого здания (с учетом летних помещений)*		*$м^2$*	*2051,81*
8	*Площадь квартир жилого здания (без учета летних помещений)*		*$м^2$*	*1981,05*
9	*Кол/Площадь хоз кладовых*		*Шт/$м^2$*	*10/43,64*
10	*Помещения общественного назначения*		*Шт/$м^2$*	*3/420,55*
11	*Продолжительность строительства*		*мес.*	*11*
12	*Срок службы жилого здания*		*лет*	*125*
13	*Площадь жилого здания*		*$м^2$*	*3223,9*

Технико-экономические показатели приняты в соответствии с СП 54.13330.2011 прил.В и инструкцией о проведении учета жилого фонда в РФ (приказ Минземстроя от 04.08.98 №37)

СРАВНИТЕЛЬНЫЕ ХАРАКТЕРИСТИКИ ВЗАИМОЗАМЕНЯЕМЫХ МАТЕРИАЛОВ

Наименование, материал труб	Срок службы	Цена по прайсу производителя за 1 п.м. трубы, с НДС, руб.
Водопровод		
Трубы чугунные напорные высокопрочные ВЧШГ Ф50 по ТУ 1461-037-90910065-2015 производитель ООО Липецкая трубная компания "Свободный Сокол"	80-100 лет	цена по запросу
трубы ПРОТЕКТ и Техстрой PROSAFE **ПОД ДОРОГОЙ** в футляре из трубы ПНД по ГОСТ 18599-2001 ПЭ100 SDR13,6 - 315х23,2		цена по запросу
Напорные полиэтиленовые трубы с защитным покрытием "ПРОТЕКТ" по ГОСТ 18599-2001 ПЭ100 SDR 17 - 63х3,8 с покрытием по ТУ 2248-043-73011750-2015 производитель "Группа ПОЛИПЛАСТИК"	более 100 лет	цена по запросу
Напорные полиэтиленовые трубы из ПНД по ГОСТ 18599-2001 ПЭ100 SDR17 - 63х3,8 с защитной оболочкой PROSAFE в соответствии с СТО 54432486-001-2014 производитель Компания "Техстрой"	более 100 лет	цена по запросу
Хозяйственно-бытовая канализация		
Трубы чугунные напорные высокопрочные ВЧШГ по ТУ 1461-037-90910065-2015 Ф200 производитель ООО Липецкая трубная компания "Свободный Сокол"	не менее 80 лет	цена по запросу
Труба Pragma® (Прагма) по ГОСТ Р 54475-2011, ТУ 2248-001-96467180-2008 полипропиленовая для наружной безнапорной канализации DN/ID200 SN16 производитель ООО «Пайплайф Рус»	50 лет	цена по запросу
Гофрированная канализационная труба ТЕХСТРОЙ® по ТУ 2248-011-54432486-2013 с раструбом DN/ID200 SN16 производитель Компания "Техстрой"	50 лет	цена по запросу

Возможна замена водопроводных труб с защитным покрытием ПРОТЕКТ (Группа компаний "Полипластик") Ф63 по ГОСТ 18599-2001 на полиэтиленовые трубы ПНД ПЭ100 SDR11 по ГОСТ 18599-2001 Ф63 или полиэтиленовые трубы ТЕХСТРОЙ с защитной оболочной PROSAFE Ф63 (Группа "Техстрой") по ГОСТ 18599-2001, или аналоги, характеристики которых не хуже, чем у заложенных в проект.

Возможна замена канализационных труб на полипропиленовые Pragma® (Прагма) для наружной безнапорной канализации DN/ID200 SN16 (ООО «Пайплайф Рус») или гофрированная канализационная труба ТЕХСТРОЙ® с раструбом DN/ID200 SN16 (Группа "Техстрой"), или аналоги, характеристики которых не хуже, чем у заложенных в проект.

Замена труб возможна без согласования с проектной организацией по решению организации водопроводно-канализационного хозяйства.

Взам. инв. №

Подп. и дата

Инв. № подл.

Изм.	Кол. уч.	Лист	№док.	Подпись	Дата
Разработал		Сураев			02.19
Проверил		Кропотов			03.19
Н.контр.		Окатьева			02.19

С-18-016-НВК

Многоквартирный жилой дом в слободе Лосево, 13 Нововятского района г. Кирова

Стадия	Лист	Листов
Р	2	

Общие данные (окончание).

ООО "Инженерная фирма Стройпроект"

План М1:500

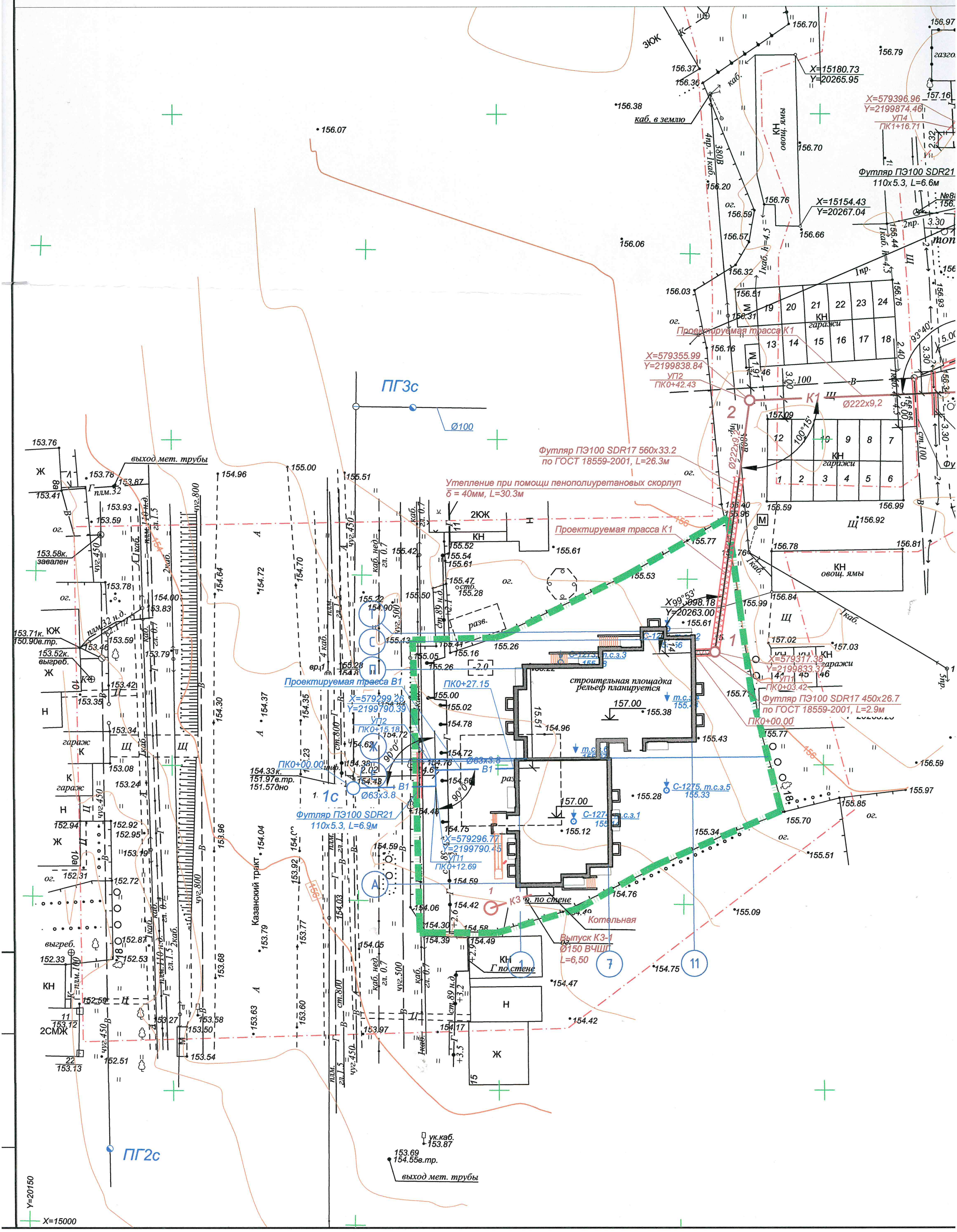
ПГ3с
Ø100
ПГ2с
Futляр ПЭ100 SDR17 560х33.2
по ГОСТ 18559-2001, L=26.3м
Утепление при помощи пенополиуретановых скорлуп
δ = 40мм, L=30.3м
Проектируемая трасса К1
Futляр ПЭ100 SDR17 450х26.7
по ГОСТ 18559-2001, L=2.9м
ПК0+00.00
Futляр ПЭ100 SDR21
110х5.3, L=6.6м
Futляр ПЭ100 SDR21
110х5.3, L=6.9м
Проектируемая трасса В1
ПК0+27.15
ПК0+00.00
строительная площадка
рельеф планируется
Котельная
Выпуск К3-1
Ø150 ВЧШГ
L=6,50
Казанский тракт
выход мет. трубы
каб. в землю
Ø222х9,2
Y=20150
X=15000

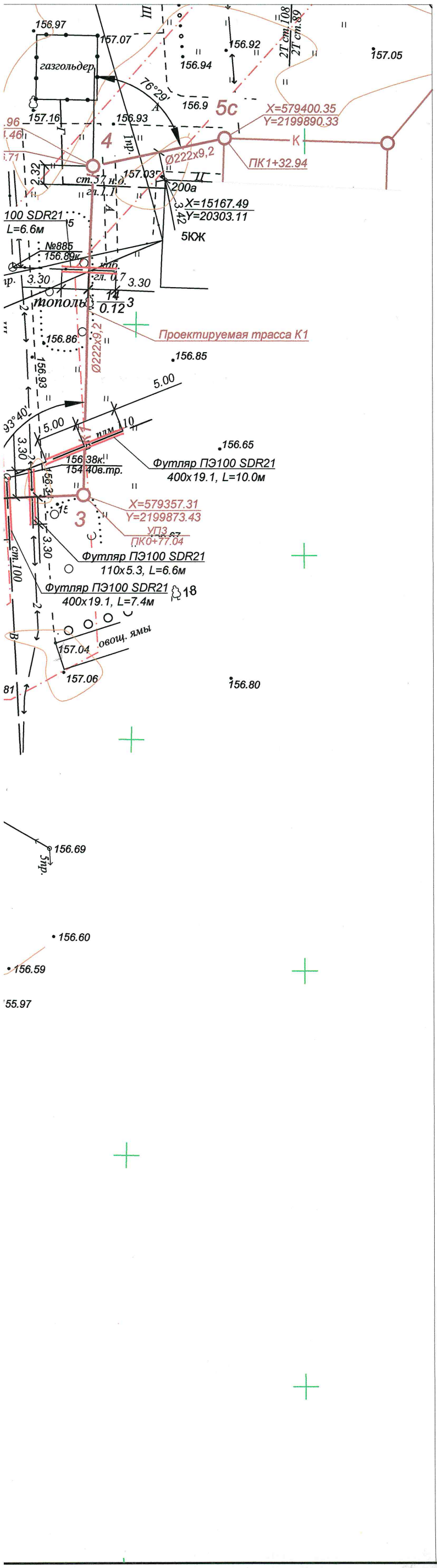

АО «Кировские коммунальные системы»
Проект с ПТО системы водоснабжения и водоотведения
СОГЛАСОВАН
«13» марта 2019г.
Подпись Сураев / Сураев О.Л.

Многокв. жилой дом в сл. Лосево, 13
Нововятского р-на, г. Кирова.
Ввод В1 согласован (ж. дом - Уп1 - Уп2 - 1с)
Сеть К1 согласована (1-2-3-4-5с).
Заказчик: ООО фирма „СТЭН"
т. 8-912-379-85-41 – Окатьева Светлана Александровна

Условные обозначения:

- проектируемое здание
- участок, отведенный под строительство
- —В1— трасса проектируемой водопроводной сети В1
- —К1— трасса проектируемой водопроводной сети К1
- ПГ2 пожарный гидрант

Примечания:

1. Система координат МСК-43;
2. Система высот Балтийская 1977 г.;
3. Сплошные горизонтали проведены через 0,5м;
4. Продольный профиль трассы проектируемого водопровода В1 см. С-18-016-НВК-4;
5. Продольный профиль трассы проектируемой канализации К1 см. С-18-016-НВК-5.

изм.	кол. уч.	лист	№док.	подпись	дата	С-18-016-НВК		
						Многоквартирный жилой дом в слободе Лосево, 13 Нововятского р-на г. Кирова		
Разработал		Сураев			11.18		Стадия	Лист	Листов
Проверил		Кропотов			11.18		Р	3	
Н.контр.		Окатьева			11.18	План наружных сетей водоснабжения и канализации М1:500	ООО "Инженерная фирма Стройпроект"		

Формат А2

В1

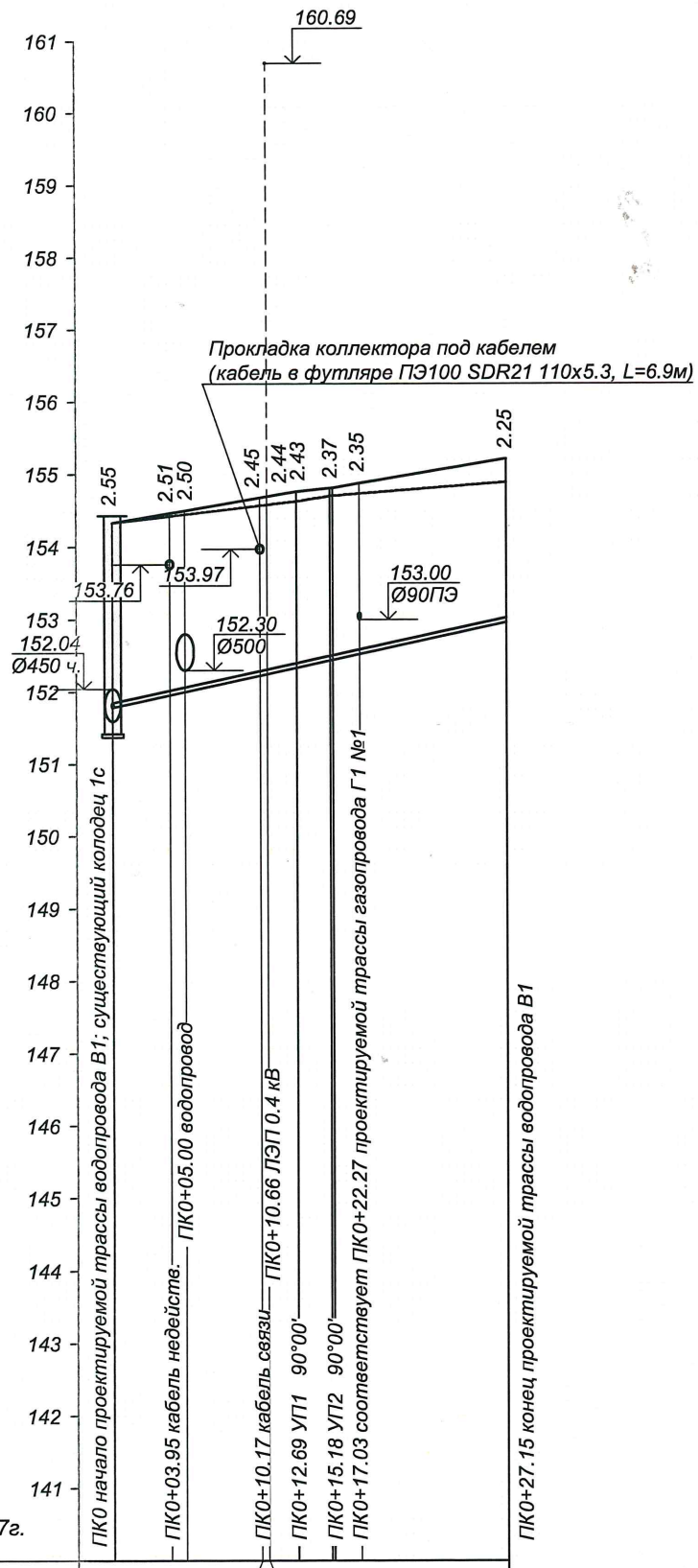

М 1:500 по горизонтали
М 1:100 по вертикали

Условный горизонт 140 м БС 1977г.

Проектная отметка низа или лотка трубы, м	151.78	151.95	152.00	152.22	152.24	152.33	152.44	152.52	152.96					
Проектная отметка земли, м	154.33	154.46	154.50	154.67	154.69	154.76	154.81	154.87	155.21					
Натурная отметка земли, м	154.33	154.42	154.45	154.57	154.58	154.63	154.70	154.73	154.89					
Обозначение трубы и тип изоляции	Труба с защитной оболочкой ПРОТЕКТ ПЭ100 SDR17 63х3,8 по ГОСТ 18599-2001													
Основание	Естественное основание													
Уклон, ‰; длина, м	43								27.15					
Расстояние, м		3.95	1.05	5.17	0.49	2.04	2.49	1.84	10.13					
Пикет	0													
Номер колодца, точки, угла поворота	1с				УП1	УП2			Ж.дом					

Примечания:
1. Система высот Балтийская 1977 г.
2. План проектируемой трассы водопровода В1 см. С-18-016-НВК-3

АО «Кировские коммунальные системы»
Проект с ПТО системы водоснабжения и водоотведения
СОГЛАСОВАН
«13» марта 2019 г.
Подпись Сураева

Ввод В1 согласован.

изм.	кол. уч.	лист	№док.	подпись	дата
Разработал		Сураев			11.18
Проверил		Кропотов			11.18
Н.контр.		Окатьева			11.18

С-18-016-НВК

Многоквартирный жилой дом в слободе Лосево , 13 Нововятского р-на г. Кирова

Стадия	Лист	Листов
Р	4	

Профиль наружной сети водопровода В1.

ООО "Инженерная фирма Стройпроект"

Взам. инв. №
Подп. и дата
Инв. № подл.

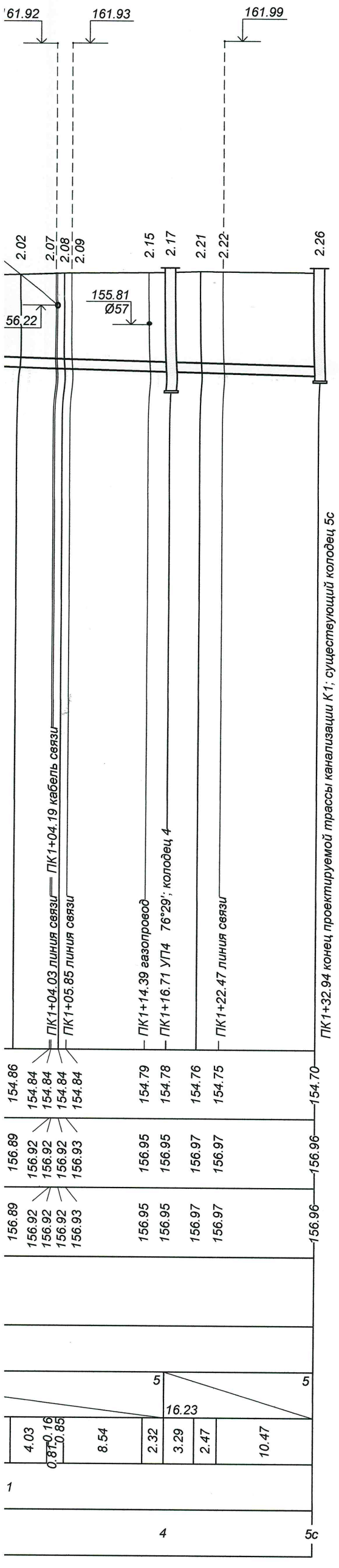

АО «Кировские коммунальные системы»
Проект с ПТО системы водоснабжения и водоотведения
СОГЛАСОВАН
«13» марта 2019 г.
Подпись Сунцова
Сеть К1 согласована

Примечания:

1. Система высот Балтийская 1977 г.
2. Труба SINICON Universal Ø110 (цвет рыжий);
3. План проектируемой трассы канализации К 1 см. С-18-016-НВК-3
4. Глубина заложения проектируемой канализации до лотка трубы предусмотрена в соответствии с п. 6.2.4 СП 32.13330.2012 – для труб диамтром до 500 мм на 0,3 м менее большей глубины промерзания.

						С-18-016-НВК		
						Многоквартирный жилой дом в слободе Лосево , 13 Нововятского р-на г. Кирова		
изм.	кол. уч.	лист	№док.	подпись	дата			
							Стадия	Лист	Листов
Разработал		Сураев			11.18		Р	5	
Проверил		Кропотов			11.18				
						Профиль наружной самотечной канализации К1.	ООО "Инженерная фирма Стройпроект"		
Н.контр.		Окатьева			11.18				

Формат А2

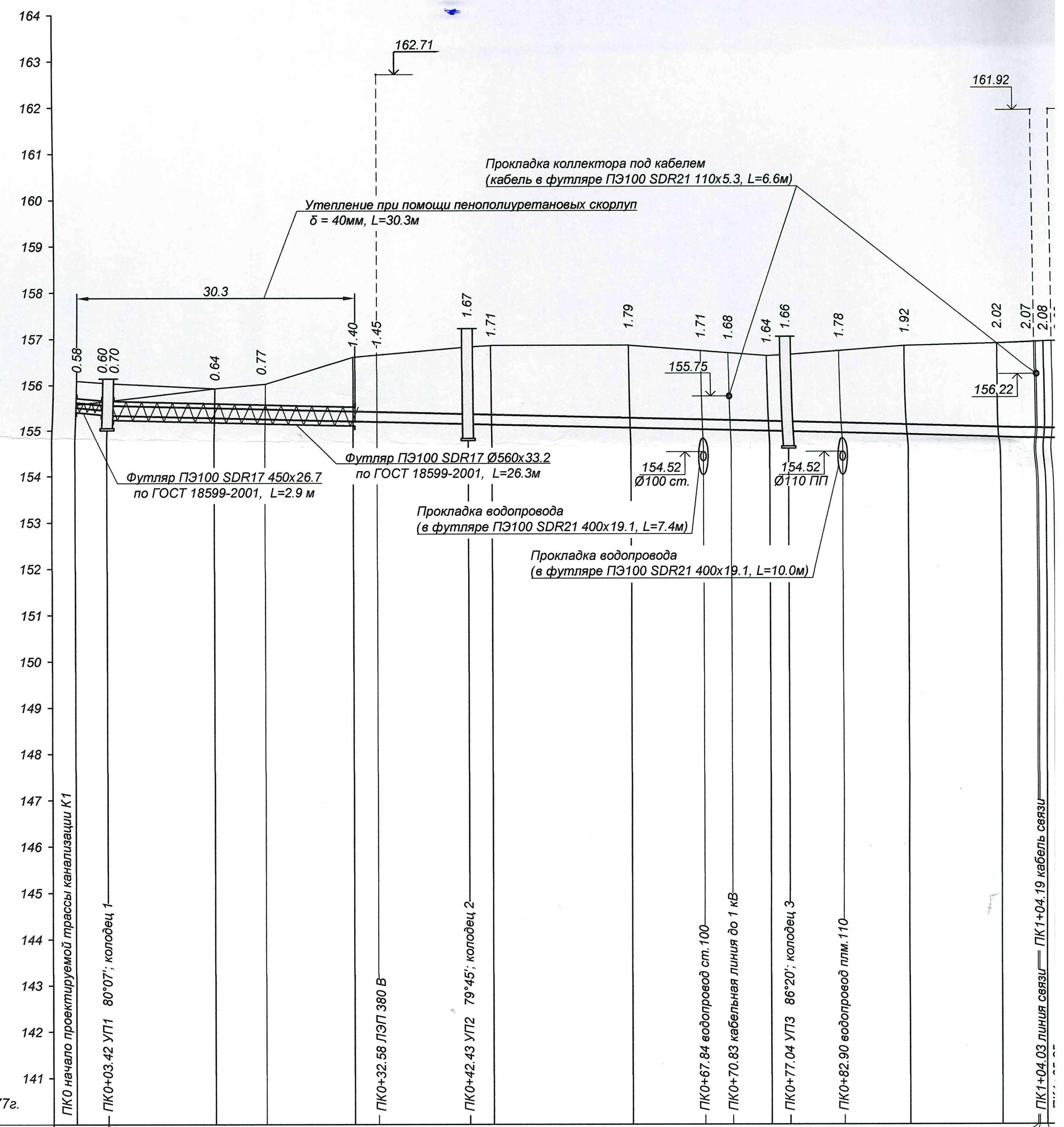

М 1:500 по горизонтали
М 1:100 по вертикали

Условный горизонт 140 м БС 1977г.

Проектная отметка низа или лотка трубы, м	155.52; 155.45 / 155.35; 155.29; 155.26; 155.21; 155.20; 155.15; 155.14; 155.06; 155.03; 155.01; 154.99; 154.98; 154.95; 154.91; 154.86; 154.84; 154.84; 154.84
Проектная отметка земли, м	156.10; 156.05 / 156.05; 155.93; 156.03; 156.61; 156.65; 156.82; 156.85; 156.85; 156.73; 156.69; 156.63; 156.64; 156.73; 156.84; 156.89; 156.92; 156.92; 156.92
Натурная отметка земли, м	155.58; 155.66 / 155.66; 155.93; 156.03; 156.61; 156.65; 156.82; 156.85; 156.85; 156.73; 156.69; 156.63; 156.64; 156.73; 156.84; 156.89; 156.92; 156.92; 156.92
Обозначение трубы и тип изоляции	2; Труба полипропиленовая ПРАГМА PP-B DN/ID 200 ТУ 2248-001-9646-7180-2008
Основание	Песчаная подготовка 100 мм
Уклон, ‰; длина, м	20 / 3.42; 5 / 39.00; 5 / 34.62; 39.66
Расстояние, м	3.42; 11.57; 5.49; 9.51; 2.58; 9.84; 2.57; 15.00; 7.84; 2.99; 4.17; 2.04; 5.85; 7.10; 10.00; 4.03; 0.16; 0.81; 0.85
Пикет	0; 1
Номер колодца, точки, угла поворота	Ж.дом 1; 2; 3

ТАБЛИЦА ПРИВЯЗКИ КОЛОДЦЕВ КАНАЛИЗАЦИОННЫХ КРУГЛЫХ ИЗ СБОРНОГО ЖЕЛЕЗОБЕТОНА

Номер колодца по плану	Марка колодца	Диаметр труб, мм. dy	Диаметр труб, мм. Dy	Диаметр колодца, мм	Полная глубина колодца по профилю, H, мм	Высота рабочей части колодца, Hр, мм	Высота горловины, Hг, мм	Глубина лотка, hл, мм	Временная нагрузка на горловину	Тип люка, шт.	Грунтовые условия	Металлические стремянки. (скобы, шт)	Объем бетона на лоток, м³.	Сборные железобетонные по ГОСТ 8020-90, серии 3.900.1-14 вып. 1, серии 3.900-3 вып. 7, ТУ 5855-001-71197093-04 и типовым материалам для проектирования. днище: КЦД 7	днище: ПН 10 (КЦД 10)	днище: ПН 15 (КЦД 15)	днище: ПН 20 (КЦД 20)	рабочая часть: КС 7-3	КС 7-9	КС 10-3	КС 10-6	КС 10-6а	КС 10-9	КС 10-9а	КС 15-6	КС 15-6а	КС 15-9	КС 15-9а	плита перекрытия: ПП10-2	1ПП15-1	2ПП15	3ПП15	1ПП20	2ПП20		горловина: КСК10-3	КСК15-6	КС7.3	КС7.6	КО6	ПД6	ПД10	1КОП 6	2КОП 6	3КОП 6	КОУ 6	КД 7-1	КД 7-2	КД 7-3	КД 7-6			(КВУ)	(КВ)	гидроизоляция, м²
1	2	3	4	5	6	7	8	9	10	11	12	13	14	15	16	17	18	19	20	21	22	23	24	25	26	27	28	29	30	31	32	33	34	35	36	37	38	39	40	41	42	43	44	45	46	47	48	49	50	51	52	53	54	55	56
Канализация хозяйственно-бытовая																																																							
1	КСП-2	110	200	1000	890	600	290	300	4,9кПа	С,1	I	-	0,33		1						1								1														1										1		-
2	КСП-8	200	200	1000	2200	1500	700	300	Н-30	Т,1	I	С1-02	0,66		1						1		1						1														1			~~2~~ 1		~~1~~	1				1		-
3	КСП-8	200	200	1000	2200	1500	700	300	Н-30	Т,1	I	С1-02	0,67		1						1		1						1														1			~~2~~ 1		~~1~~	1				1		-
4	КСП-10	200	200	1000	2500	1800	700	300	Н-30	Т,1	I	С1-04	0,74		1						3								1														1			~~2~~ 1		~~1~~	1				1		-

ТАБЛИЦА ПРИВЯЗКИ КОЛОДЦЕВ ВОДОПРОВОДНЫХ КРУГЛЫХ ИЗ СБОРНОГО ЖЕЛЕЗОБЕТОНА

Номер колодца по плану	Марка колодца по грунтовым условиям	Диаметр труб, мм. dy	Диаметр труб, мм. Dy	№ схемы узла	Диаметр колодца Dк, мм	Полная глубина колодца по профилю Hi, мм	Высота рабочей части, H, мм	№ строительной монтажной схемы	Высота горловины с перекрытием, hг, мм	Временная нагрузка на горловину	Объем бетона на упоры, м³.	Сборные железобетонные по серии 3.900.1-14 вып. 1, ТУ 5855-001-71197093-04. Днище: ПН-10	Днище: ПН-15	Днище: ПН-20	Рабочая часть: КС 10-3	КС 10-9	КС15-6	КС 15-9	КС 20-6	КС20-9	Плита перекрытия: ПП10-1	ПП10-2	1ПП15-1	1ПП15-2	2ПП15-1	2ПП15-2	1ПП20-1	1ПП20-2	2ПП20-1	2ПП20-2	Горловина: ~~2~~1КОП6	КОУ 6	КД 7-~~2~~3	КС 7.9	Кирпичная кладка, ряды	Тип люка, шт.	Стремянка	Гидроизоляция, м²
1	2	3	4	5	6	7	8	9	10		11	12	13	14	15	16	17	18	19	20	21	22	23	24	25	26	27	28	29	30	31	32	33	34	35	36	37	38
Хозяйственно-питьевой водопровод В1																																						
1	В-1	450	63	-	2000	3150	2400	СМ-13	750	Н-30	0,33			1					1	2								1			1	2	1		-	Т, 1	С-5	-

Примечание:

1. Конструкция колодца применяется согласно ТУ 5855-001-71197093-04.
2. Колодец №1 выполнен по типу колодца VIII ТУ 5855-001-71197093-04.
3. Глубина лотка включена в высоту рабочей части.

Взам. инв. №	Подп. и дата	Инв. № подл.

Изм.	Кол.уч.	Лист	№док.	Подпись	Дата	С-18-016-НВК		
						Многоквартирный жилой дом в слободе Лосево, 13 Нововятского р-на г. Кирова		
Разработал	Сураев				11.18		Стадия	Лист	Листов
Проверил	Кропотов				11.18		Р	6	
Н.контрол.	Окатьева				11.18	Таблица привязки канализационных колодцев К1 и водопроводных В1.	ООО "Инженерная фирма Стройпроект"	

Узел №1

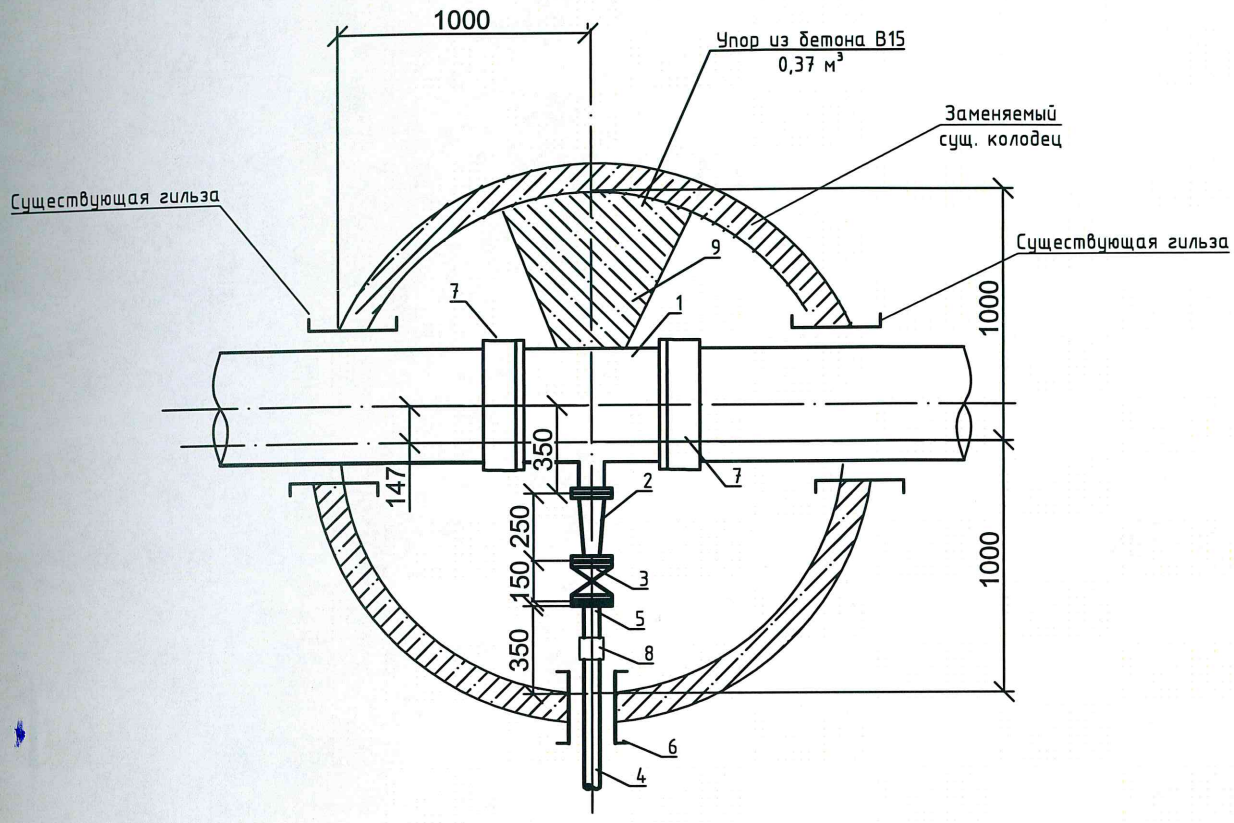

Поз.	Обозначение	Наименование	Кол.	Масса ед.,кг	Примечание
1	ГОСТ 5525-88	Тройник фланцевый СФ 450х100	1		Инд. изгот.
2	ГОСТ 5525-88	Переход фланцевый СФ 100х65	1		
3		Задвижка запорная с обрезиненым клином ГРАНАР KR11 PN16 Dy50	1		
4		Напорные трубы ПЭ с защитным покрытием "ПРОТЕКТ" ПЭ100 SDR17 63х3,8	1		Группа "Полипластик"
5		Фланец металлический с полимерным покрытием PN16 Dy50	1		Группа "Полипластик"
6	Серия 3.901-5	Сальник набивной Ду50	1		
7		Муфта ПФРК-450 шт.	2		
8		Муфта электросварная			Группа "Полипластик"
9		Бетон В15 F150 W6 м³	0,37		

Взам. инв. №

Подп. и дата

Инв. № подл.

Изм.	Кол.уч.	Лист	№ док.	Подпись	Дата
Разраб.		Самылова		Сами	11.18
Проверил		Кропотов			11.18
Н. контр.		Окатьева			11.18

С-18-016-НВК

Многоквартирный жилой дом в слободе Лосево, 13 Нововятского района г. Кирова

Стадия	Лист	Листов
Р	7	

Узел №1

ООО «Инженерная фирма "Стройпроект"» г. Киров

Позиция	Наименование и техническая характеристика	Тип, марка, обозначение документа, опросного листа	Код оборудования, изделия, материала	Завод-изготовитель	Единица измерения	Количество	Масса единицы, кг	Примечание
1	2	3	4	5	6	7	8	9
	Наружный водопровод В1							
	1. Колодец водопроводный из сборного ж/б Ø 2000мм	т.п. 901-09-11.84 АП ТУ 5855-001-71197093-04			шт.	1		
	2. Люк чугунный типа «Т»	ГОСТ 3634-99			шт.	1	120,0	
	3. Труба ПНД с защитной оболочкой ПРОТЕКТ ПЭ100 SDR17				п.м.	27,15	1,06	
	63х3,8							
	4. Прокладка водопровода под кабелем				шт.	1		
	кабель в футляре ПЭ100 21 110х5,3, L=6,9 м							
	5. Узел 1	Лист НВК-7			шт.	1		
	6. Бетонный столбик под арматуру в колодце				шт.	1		Колодец
	из бетона марки 100				$м^3$	0,03		
	7. Крепление арматуры хомутами:				компл.	1		Колодец
	7.1. Сталь полосовая 50х8				кг	2,19		
	7.2. Болт анкерный М-20				шт.	2		
	8. Врезка в существующую сеть диаметром 450				шт.	1		

Изм.	Кол.уч	Лист	№док.	Подпись	Дата	С-18-016-НВК.С		
						Многоквартирный жилой дом в слободе Лосево, 13 Нововятского района г. Кирова		
Проверил		Кропотов			03.19		Стадия	Лист	Листов
Разработал		Самылова			03.19		Р	1	3
Н.контроль		Окатьева			03.19	Спецификация оборудования, изделий и материалов	ООО «Инженерная фирма «Стройпроект»		

Позиция	Наименование и техническая характеристика	Тип, марка, обозначение документа, опросного листа	Код оборудования, изделия, материала	Завод-изготовитель	Единица измерения	Количество	Масса единицы, кг	Примечание
1	2	3	4	5	6	7	8	9
	Демонтаж наружного водопровод В1							
	1. Колодец водопроводный из сборного ж/б Ø 2000мм	т.п. 901-09-11.84 АП ТУ 5855-001-71197093-04			шт.	1		
	Наружная канализация К1							
	1. Колодец канализационный из сборного ж/б Ø 1000мм	т.п. 902-09-22.84 АП ТУ 5855-001-71197093-04			шт.	4		
	2. Люк чугунный типа «Т»	ГОСТ 3634-99			шт.	3	120,0	
	типа «С»				шт.	1	95,0	
	3. Трубы полипропиленовые Pragma PP-B DN/ID 200	ТУ 2248-001-96467180-2008		ООО «Пайплайф Рус»	п.м.	129,5		
	4. Врезка в существующую сеть канализации (сущ. колодец)				шт.	1		
	5. Втулка для прохода через ж/б колодец DN 200	ТУ 2248-001-96467180-2008		ООО «Пайплайф Рус»	шт.	8		
	6. Теплоизоляция в скорлупе ППУ с покрытием фольгоизолом							
	∅273х40	ТУ 5768-001-66222498-2012		ООО «Теплострой»	п.м.	26,3		
	7. Ремонт существующего колодца:				шт.	1		
	7.1. Люк чугунный средний С	ГОСТ 3634-99			шт.	1		
	7.2. Кольцо опорное КО6	ГОСТ 8020-2016			шт.	2		
	8. Трубы ПНД ПЭ100 SDR21 по ГОСТ 18599-2001 ∅110х5.3				п.м.	13,2		Футляр
	∅400х19,1				п.м.	17,4		Футляр
	9. Трубы ПНД ПЭ100 SDR17 по ГОСТ 18599-2001 ∅450х26,7				п.м.	2,9		Футляр

Позиция	Наименование и техническая характеристика	Тип, марка, обозначение документа, опросного листа	Код оборудования, изделия, материала	Завод-изготовитель	Единица измерения	Количество	Масса единицы, кг	Примечание
1	2	3	4	5	6	7	8	9
	⌀560×33,2 ~~Ø630x37,4~~				п.м.	26,3		Футляр
	10. Обогрев канализационного колодца 1:							
	1.1. Рулон K-Flex IGO 25x1000-06				м²	6,0		Наружные стенки снаружи
	1.2. Рулон Энергопак ТК SK самоклеящийся				м²	6,0		Наружные стенки снаружи
	1.3. Рулон K-Flex ST 25x1000-08				м²	1,0		Перекрытие внутри
	1.4. Рулон K-Flex IN CLAD blac				м²	1,0		Перекрытие внутри
	1.5. Клей K-Flex K 414 0,5 л				шт.	1		